ПЦ1-03.10.01.002.

Ra 6,3 (√)

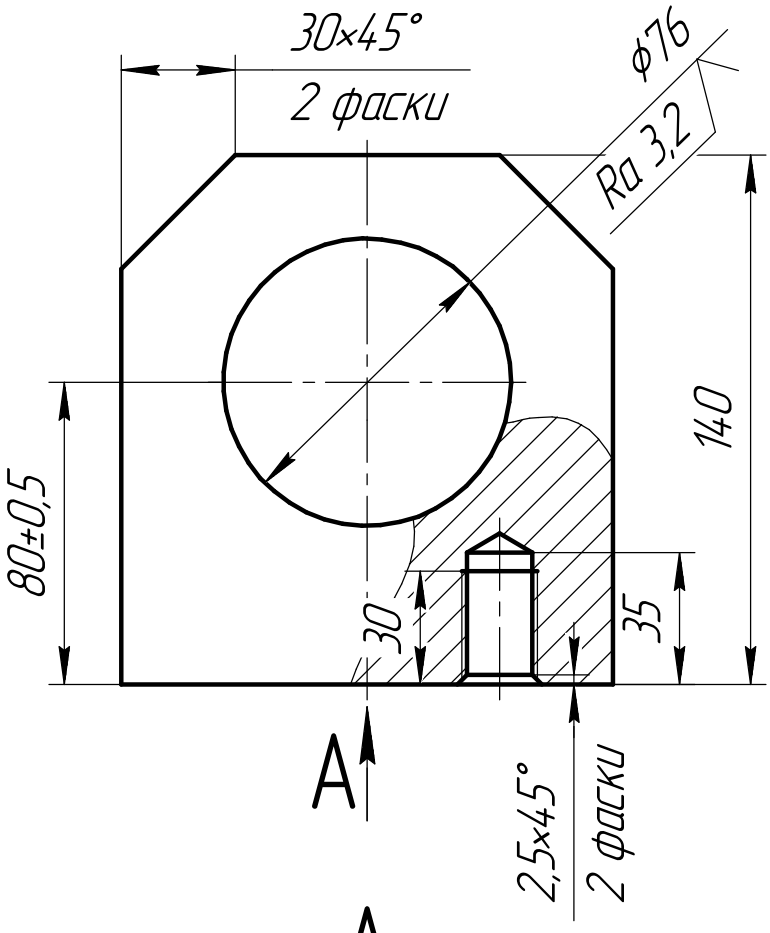

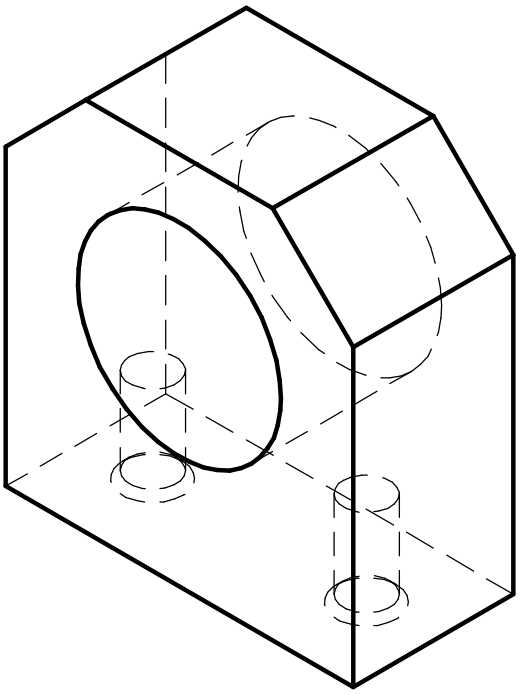

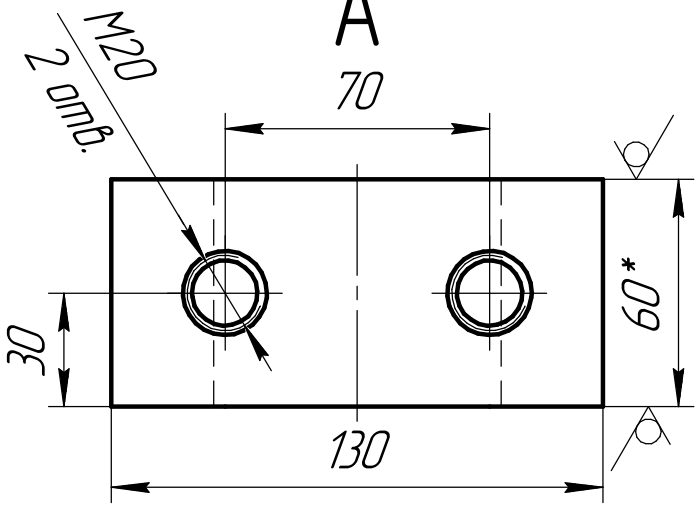

1. Неуказанные предельные отклонения по ГОСТ 30893.1-2002: H14, h14, $\pm IT\frac{14}{2}$.
2. *Размеры для справок.

Изм.	Лист	№ докум.	Подп.	Дата	ПЦ1-03.10.01.002.		
Разраб.					Суппорт закрытый	Лит.	Масса: 5,87 / Масштаб: 1:2
Пров.						Лист	Листов 1
Т.контр.							
Н.контр.					Ст3пс ГОСТ 380-2005		
Утв.							

Перв. примен. | Справ. № | Подп. и дата | Инв. № дубл. | Взам. инв. № | Подп. и дата | Инв. № подл.

Копировал | Формат А4